Einbau Verankerungsbauteile / installation anchorage

Ausbildung Spannische / niche according
Eine Verkleinerung der Aussparungsgrößen muß mit der BBV-Systems abgestimmt werden.
A reduction of the size of the recess have to be coordinate with BBV-Systems.

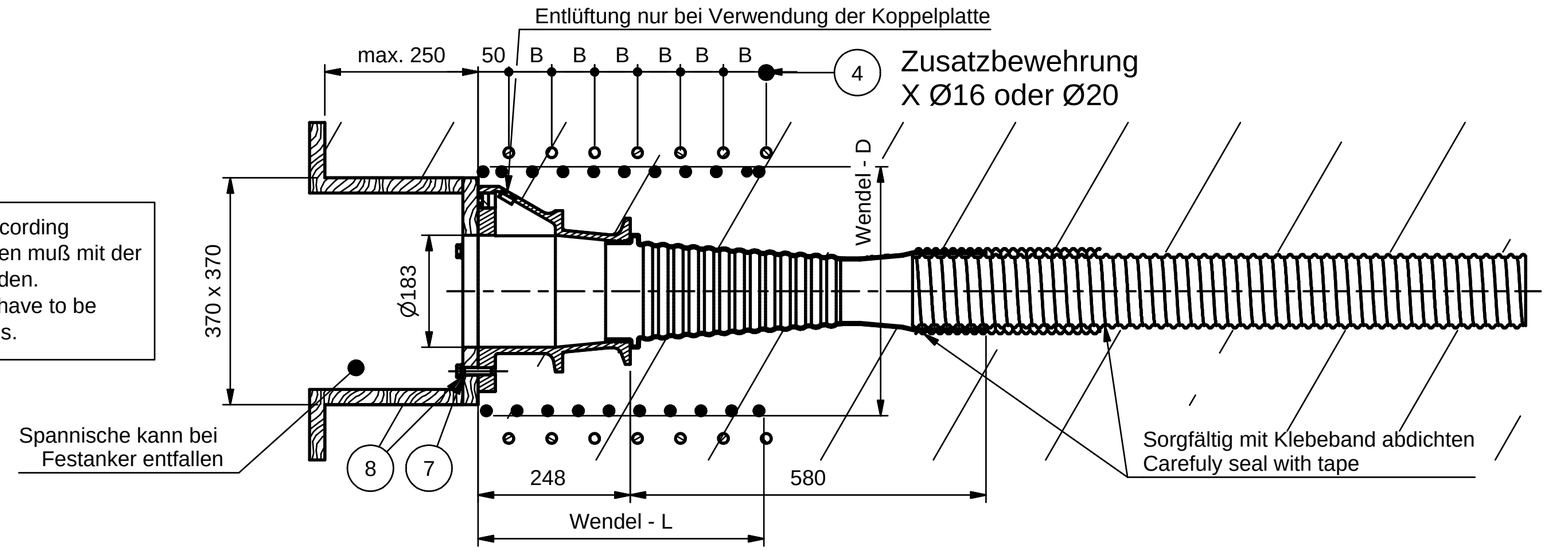

Übergänge sorgfältig (dicht) abkleben

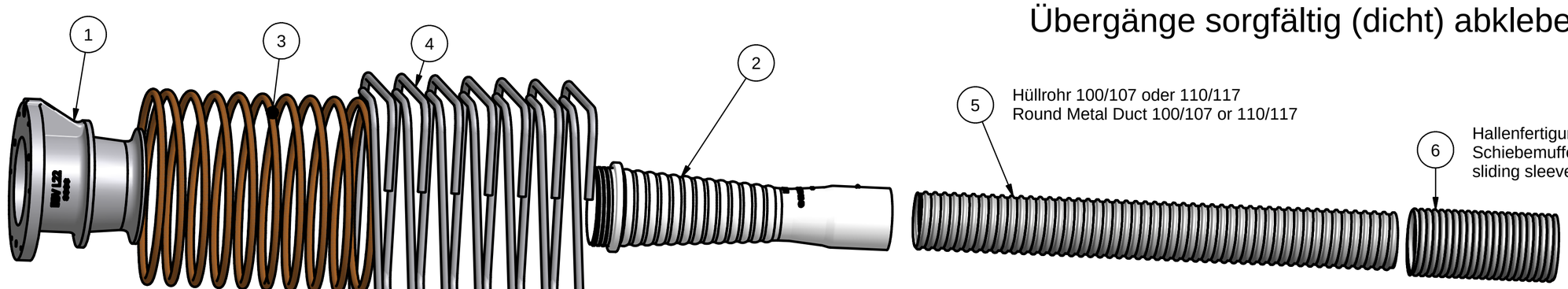

Lochbild Schalung

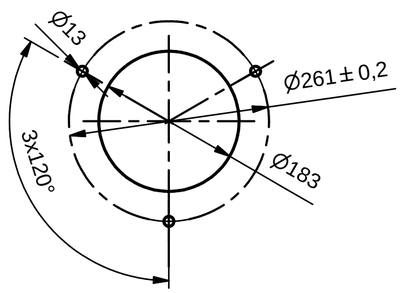

Z-13.1-114 L 22		
fcmj, cube	Wendel Ø - D/L	Zusatzbewehrung X - Ø - B
≥ 28 N/mm²	Ø16 - 430/450	7 Ø16, B=80 mm
≥ 34 N/mm²	Ø16 - 410/450	8 Ø16, B=65 mm
≥ 40 N/mm²	Ø16 - 380/350	6 Ø20, B=75 mm
≥ 45 N/mm²	Ø16 - 365/300	8 Ø16, B=50 mm

Alle Maße in "mm"

TEILELISTE

OBJEKT	ANZAHL	SAP-Nr.	Zeichnungsnr.	BESCHREIBUNG
1	1	2166	033000220327	Mehrflächenanker BBV L22 mit Stopfen / Cast-iron anchor body L22
2	1	2682	040110220000	Übergangsrohr BBV L22 NEU / transition pipe L22
3	1			Wendel L22 / Helix L22
4				Bügelbewehrung L22 / stirrup reinforcement L22
5	1			Hüllrohr / Round Metal Duct
6	1		118000000130	Schiebemuffe 130 / sliding sleeve 130
7	3	2708	ISO 7090-12-200 HV	Unterlegscheibe ISO 7090-12-200 HV / washer ISO 7090-12-200 HV
8	3	2531	ISO 4017 - M12 x 50	Sechskantschraube ISO 4017 M12x50 - 8.8 / hexagon bolt ISO 4017 M12x50 - 8.8 / oder Gewindestange M12 + Mutter

Rev.	Beschreibung / Description	Datum / Date	Gez. / Drawn	Gen. / Appr.

Verwendung des Bauteils / Parts in use:
ETA-05/0202 Typ i
Z-13.1-114 Typ i

Gez./Drawn: 07.12.2015 klua
Gen./Appr.:
Datum/Date: Initial: Unterschr./Sign.:

Plangröße / Size: A3
Gewicht / Weight: -
Maßstab: Scale:
Material: Werkstoffnr. / Material Spec.:

BBV SYSTEMS
WIR SORGEN FÜR SPANNUNG | WE STRESS FOR STRENGTH

Benennung / Designation:
Spann- u. Festanker BBV L22 i
active and passive anchor BBV L22 i

Allgemeintoleranz/General Tolerance: DIN ISO 2768T1 mittel
Oberfläche/Surface: DIN ISO 1302
Schutzvermerk/Proprietary Notice: ISO 16016

Status der Zeichnung: Status of Drawing: Aktuell actual

SAP-Nr.:
Zeichnungsnummer / Drawing No.: Z-13.1-114.-.022.10.0
Rev.